点検作業用LED投光器
ST506 K

LEDの特徴を最大限に!

- ◆ エネルギー消費効率　120lm/w
- ◆ 眩しさを低減させるフロスト強化ガラス採用
- ◆ 50W　6000lmのハイパワー
- ◆ 屋外使用に耐える　IP65仕様
- ◆ 小型軽量　約1Kg
- ◆ AC電源100V / 200Vに対応
- ◆ ACプラグは100V/200V両方利用でき更に防水仕様
- ◆ ACコード5m

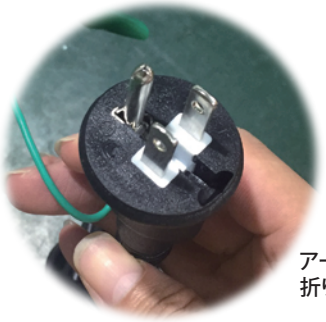

アースピンは
折りたためます!

ガード付きなので
吊り下げ灯としても
利用可!

防塵防水性能IP65で
屋外での使用も可能!

眩しさ低減で工場の点検作業や、
建設作業に最適!

ST506K投光器仕様書

型式:ST506K投光器

定格電圧	定格消費電力	全光束	エネルギー消費効率	色温度
100V / 200V	50W	6000lm	120lm/W	5700k（昼光色）
演色性	**力率**	**質量**	**定格寿命**	**外観寸法**
CRI≧80	高効率	約 1 kg	40000 h	左下図ご参照

※仕様は品質向上の為,変更する場合があります。

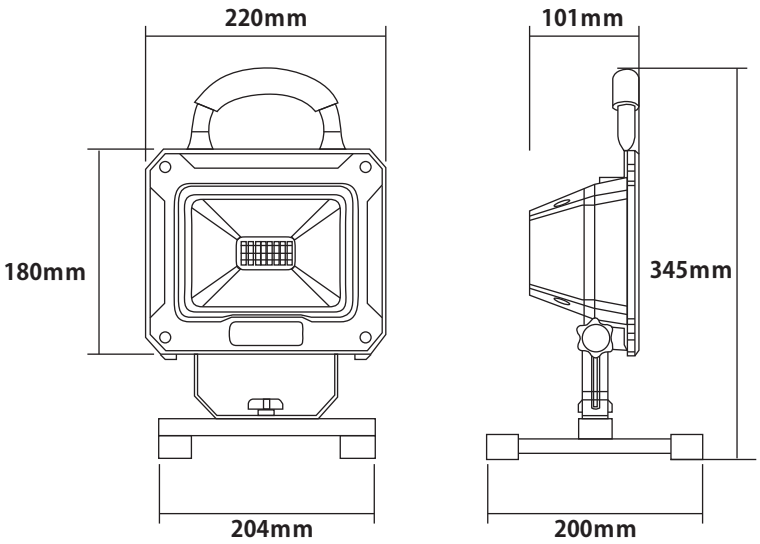

日本グローバル照明株式会社
HP : https://www.ngl-j.com/
Mail: sunny31@ngl-j.com/

2020.07